Montageanleitung GEMÜ 671, 677

Handradarretierung

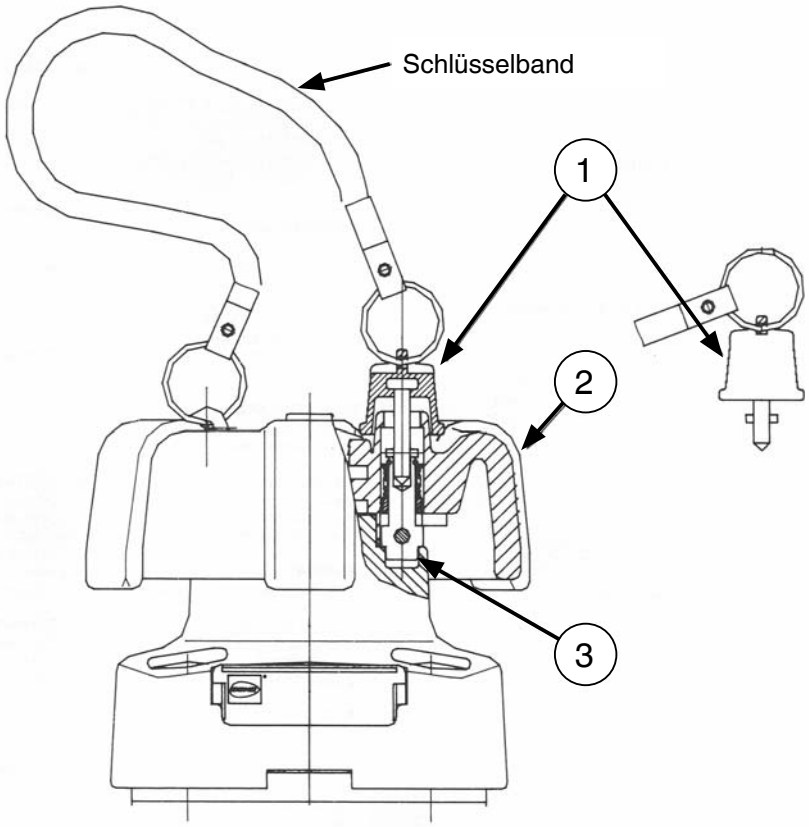

Arretierung

1. Ventil bis zur gewünschten Position schließen.
2. Schlüssel **1** hinunterdrücken und gegen den Uhrzeigersinn drehen.
   Handrad **2** muss gegebenenfalls leicht in beide Richtungen gedreht werden, bis der Verschlussbolzen **3** einrastet.

☞	Der Schlüssel **1** kann im Schlüsselloch bleiben oder entfernt werden.

Arretierung lösen

1. Falls der Schlüssel **1** nicht bereits im Schlüsselloch ist, dann Schlüssel hineinstecken und im Uhrzeigersinn drehen.

☞	Dadurch wird die Arretierung des Handrads gelöst.

☞	Der Schlüssel **1** kann nicht entfernt werden, wenn das Handrad **1** arretiert ist.

Änderungen vorbehalten · 02/2008

GEMÜ Gebr. Müller Apparatebau GmbH & Co. KG · Fritz-Müller-Str. 6-8 · D-74653 Ingelfingen-Criesbach
Telefon +49(0)7940/123-0 · Telefax +49(0)7940/123-192 · info@gemue.de · www.gemu-group.com

Locking device

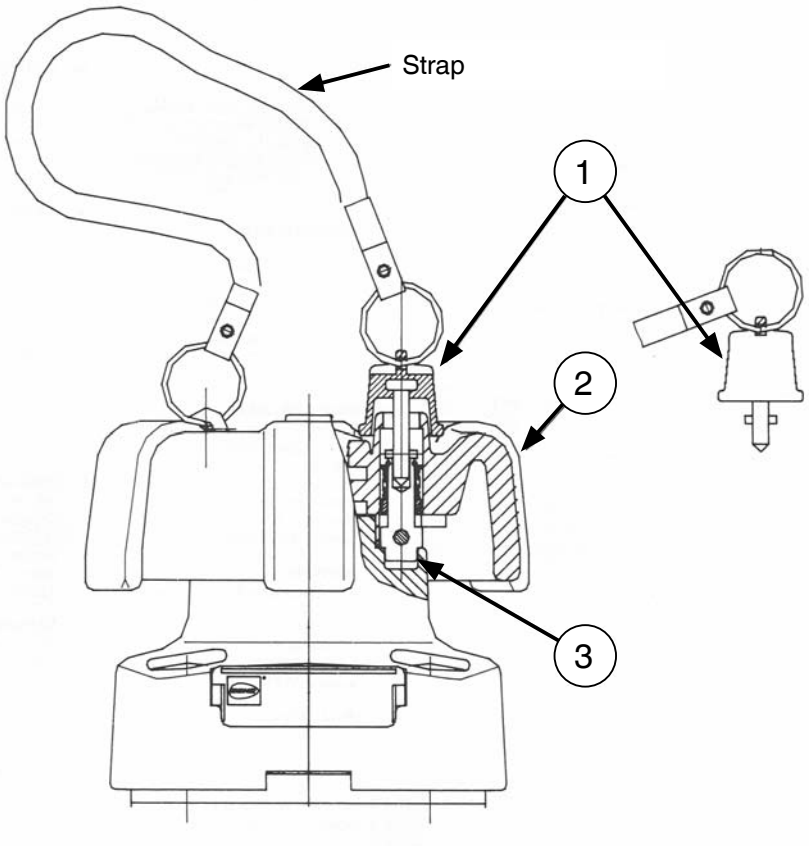

Locking

1. Close the valve to the desired location.
2. Push the key **1** down and turn counter-clockwise.
   The handwheel **2** may need to be turned slightly in either direction to allow the locking pin **3** to sit in a slot.

☞	The key **1** can be left in the key hole or removed.

Unlocking

1. If the key **1** is not already in the key hole insert the key and turn the key **1** clockwise.

☞	This will unlock the handwheel.

☞	The key **1** cannot be removed when the handwheel is unlocked.

Subject to alteration · 02/2008